Virtasenkauppa.fi
Hämeentie 37, 24100 Salo
www.virtasenkauppa.fi

Jarruakseli 1800 kg A1600/2085 (Nieper GFA1880 5x112 250x40)

Koodi: 02186 - EAN:

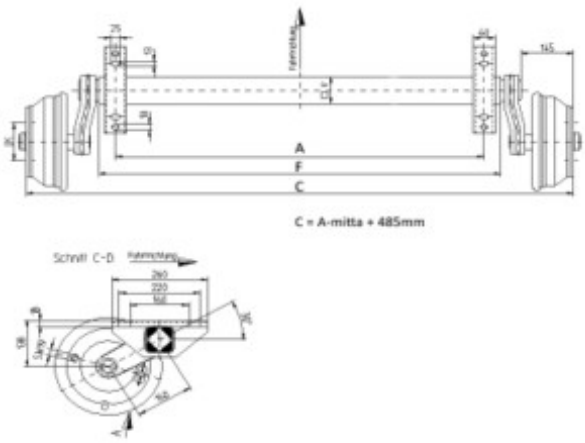

945 €

752,99 € (ALV 0%)

Tulostettu: 27.11.2026. Hinta saattaa vaihdella päivittäin. Voimassa oleva hinta ja saatavuusarvio on ilmoitettu verkkokaupassa.

Nieper kumijousiakseli 1800 kg kantavuudella. Huoltovapaa kompaktilaakerointi. Knott 250x40 (25-2025/1) jarru. Poikkeavat mitat ilmoitettava tilattaessa. Yhteensopivuus NIEPER NA35 ja Knott KF,KFG ja KRV työntöjarrujen kanssa. (Myös muut yhdistelmät eri merkkien välillä mahdollisia, tarkistettava tapauskohtaisesti.)

Kiinnitysväli A: 1600 mm
Laippamitta C: 2085 mm
Pulttijako: 5x112
Nettopaino: 78 kg