Virtasenkauppa.fi
Hämeentie 37, 24100 Salo
www.virtasenkauppa.fi

Leikkurin (MR30A ja MR35A) terä EP10P, Muromoto

Koodi: 242-EP10P - EAN: 6416240225501

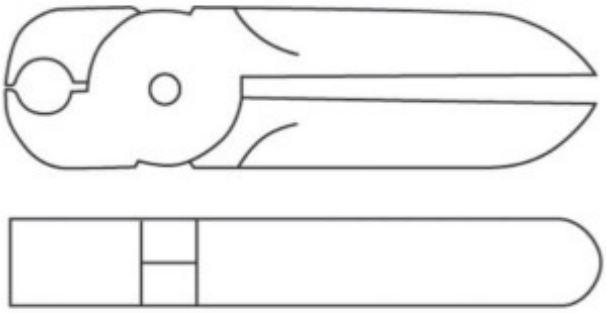

139 €

110,76 € (ALV 0%)

Tulostettu: 23.11.2026. Hinta saattaa vaihdella päivittäin. Voimassa oleva hinta ja saatavuusarvio on ilmoitettu verkkokaupassa.

Terä leikkureille MR30A ja MR35A:
- päätyleikkuri
- kupari, teräs

Tyyppi MR30A:
Leikkuuteho/kupari: 3,3 mm
Leikkuuteho/teräs: 2,8 mm

Tyyppi MP35A:
Leikkuuteho/kupari: 4,8 mm
Leikkuuteho: 4,0 mm