Virtasenkauppa.fi
Hämeentie 37, 24100 Salo
www.virtasenkauppa.fi

Kutistejatko 3,4 mm (10 kpl) kelt, Autoline

Koodi: 1569-20020 - EAN: 6438255200205

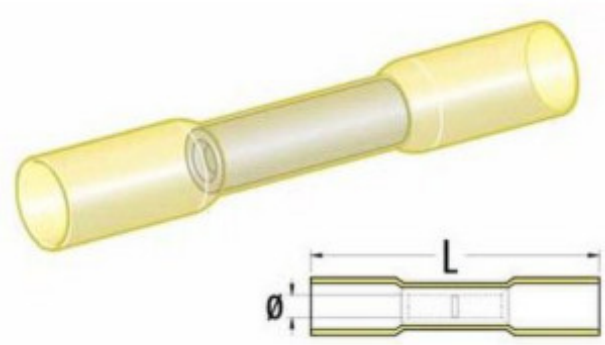

12,90 €

10,28 € (ALV 0%)

Tulostettu: 23.11.2026. Hinta saattaa vaihdella päivittäin. Voimassa oleva hinta ja saatavuusarvio on ilmoitettu verkkokaupassa.

- Sopii 4,0 - 6,0 mm² johdoille
- Toimii myös vaativissa olosuhteissa
- Kosteutta kestävä rakenne

Keltainen Autoline sähköliitin on tarkoitettu 4,0–6,0 mm² johtojen jatkamiseen silloin kun liitokselta vaaditaan kunnollista kestävyyttä. Lämpökutistuva rakenne ja sisäinen liimakerros tekevät liitoksesta tiiviin ja luotettavan myös kosteissa oloissa. Pakkauksessa 10 kappaletta.

Autoline kutistejatko 4,0–6,0 mm² on oikea valinta järeämpien johtojen liittämiseen, kun halutaan tehdä kerralla kunnollinen ja pitkäikäinen jatkos. Lämpökutisteliitin kutistuu kuumailmalla tiukasti johdon ympärille ja sisäpuolinen polyamidi-liima sulaa samalla, täyttäen raot ja lukiten liitoksen paikalleen.

Valmis liitos kestää mekaanista rasitusta, vetoa ja tärinää, eikä päästä kosteutta tai likaa johtimiin. Keltainen värikoodi kertoo heti, että kyseessä on isommille johdoille tarkoitettu kutisteliitosholkki, mikä nopeuttaa asennusta ja vähentää virheitä.

Kutistejatko sopii hyvin autoihin, veneisiin, työkoneisiin, peräkärryihin ja muihin kohteisiin, joissa johdot ovat kovalla rasituksella. IP68-luokitus tekee siitä varman valinnan myös ulkokäyttöön ja kosteisiin ympäristöihin.

Ominaisuudet:
- Tuoteryhmä: sähköliittimet
- Liitintyyppi: lämpökutistuva jatkoliitin
- Johtimen sopiva koko: 4,0 - 6,0 mm² (paljaan johtimen halkaisija: noin 2,2-2,8 mm)
- Kutistumiskerroin: 3:1
- Pakkauksessa tuotteita: 10 kpl
- Materiaali: polyolefiini, sisäpuolinen polyamidi-liimakerros

- Suojaluokitus: IP68
- Mitat: Ø 3,6 x 42 mm
- Hyväksynnät: UL486C E359300
- Käyttötarkoitus: johtojen jatkaminen ja liittäminen lämpökutistamalla