Virtasenkauppa.fi
Hämeentie 37, 24100 Salo
www.virtasenkauppa.fi

Kutistuva jatkoliitin 1,3 mm (50 kpl), Autoline

Koodi: 1880221 - EAN: 6438255802218

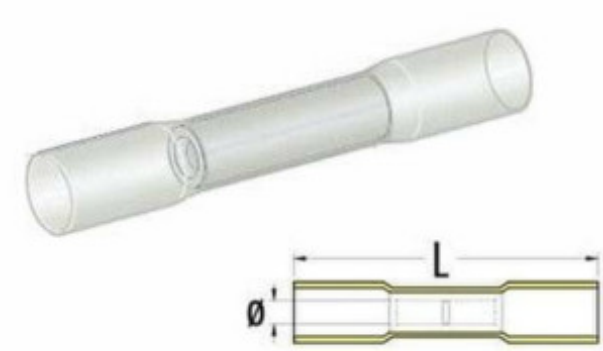

19,30 €

15,38 € (ALV 0%)

Tulostettu: 25.11.2026. Hinta saattaa vaihdella päivittäin. Voimassa oleva hinta ja saatavuusarvio on ilmoitettu verkkokaupassa.

- Sopii 0,2 - 0,5 mm² johdoille
- Selkeä ja huomaamaton liitin
- Pitää johdon tukevasti paikallaan

Kirkas Autoline kutisteliitosholkki on tarkoitettu 0,2 - 0,5 mm² johtojen jatkamiseen puristamalla. Kuparinen liitinosa takaa hyvän sähkökontaktin ja kirkas PE-eriste suojaa liitosta mekaanisesti. Pakkauksessa 50 kappaletta pienten johtojen asennuksiin.

Autoline lämpökutisteliitin 0,2 - 0,5 mm² on sopiva silloin, kun käsitellään ohuita johtimia. Johto työnnetään liittimen sisään ja puristetaan kiinni puristuspihdeillä, jolloin kupariputki lukitsee johtimen tiukasti paikalleen.

Kirkas korkeatiheyksinen polyeteenieriste suojaa liitosta ja antaa samalla mahdollisuuden tarkistaa, että johto on varmasti pohjassa ennen puristusta. Sähköliitin sopii hyvin elektroniikkaan, ohjauspiireihin, autosähkön pieniin signaalijohtoihin sekä erilaisiin huolto- ja korjaustöihin.

Ominaisuudet:
- Tuoteryhmä: sähköliittimet
- Liitintyyppi: puristettava jatkoliitin,
- Johtimen sopiva koko: 0,2 - 0,5 mm²
- Pakkauksessa tuotteita: 50 kpl
- Liitinosa: kupari
- Eristemateriaali: korkeatiheyksinen polyeteeni (PE)
- Mitat: Ø 1,3 x 28 mm
- Käyttötarkoitus: johtimien jatkaminen puristamalla