Virtasenkauppa.fi
Hämeentie 37, 24100 Salo
www.virtasenkauppa.fi

Liitinrasiasarja 1 napainen, uros, Autoline

Koodi: 1569-20101 - EAN: 6438255201011

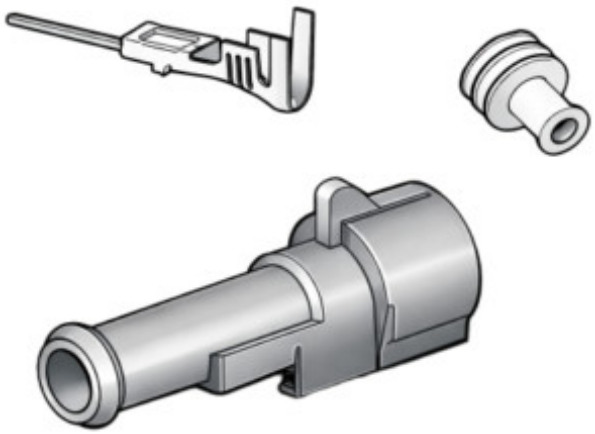

2,99 €

2,38 € (ALV 0%)

Tulostettu: 23.11.2026. Hinta saattaa vaihdella päivittäin. Voimassa oleva hinta ja saatavuusarvio on ilmoitettu verkkokaupassa.

- Roiskevesitiivis liitin auton sähköihin
- Helppo johtojen korjaus ja asennus
- Sopii yhden johdon liitoksiin

1-napainen urosliitin auton sähköjohtojen liittämiseen ja korjaamiseen. Sopii hyvin mm. auton tai peräkärryn sähkökorjauksiin, lisävalojen asennuksiin ja muihin pieniin sähköhommiin, joissa halutaan varma ja siisti liitos.

Superseal-tyyppinen 1-napainen liitinsarja on tarkoitettu sähköliitäntöihin, joissa vaaditaan tiivistetty ja suojattu liitos. Tiivistetty liitinkotelo yhdessä johdintiivisteiden kanssa auttaa estämään kosteuden, lian ja epäpuhtauksien pääsyn liitäntään, mikä parantaa sähköliitoksen toimintavarmuutta erityisesti vaativissa olosuhteissa.

Kompakti 1-napainen rakenne tekee liitinsarjasta helppokäyttöisen ja selkeän ratkaisun erilaisiin kaapelointeihin ja kytkentöihin. Liitin soveltuu sekä pysyviin että irrotettaviin liitoksiin esimerkiksi ajoneuvojen, työkoneiden ja muiden laitteiden sähköjärjestelmissä. Hyvä valinta kohteisiin, joissa tarvitaan luotettava ja roiskevesitiivis sähköliitos sisä- tai ulkokäytössä.

Ominaisuudet:
- Sähköliitin, urosliitin
- Liitintyyppi: 1-napainen roiskevesitiivis Superseal-liitinsarja
- Sisältää: tiivisteet ja kontaktit
- Sarja: Superseal
- Suositeltu johtimen koko: 0,75–1,0 mm^2
- Sallittu johtimen koko: 0,5–1,5 mm^2
- Suojausluokitus: IP67
- Rakenne: tiivistetty liitinkotelo ja johdintiivisteet

- Soveltuvuus: sisä- ja ulkokäyttö
- Käyttökohteet: Sähköliitännät ajoneuvoissa, laitteissa ja koristevaloissa