Virtasenkauppa.fi
Hämeentie 37, 24100 Salo
www.virtasenkauppa.fi

Liitinrasiasarja 4 napainen, uros + naaras, Autoline

Koodi: 1569-20204 - EAN: 6438255202049

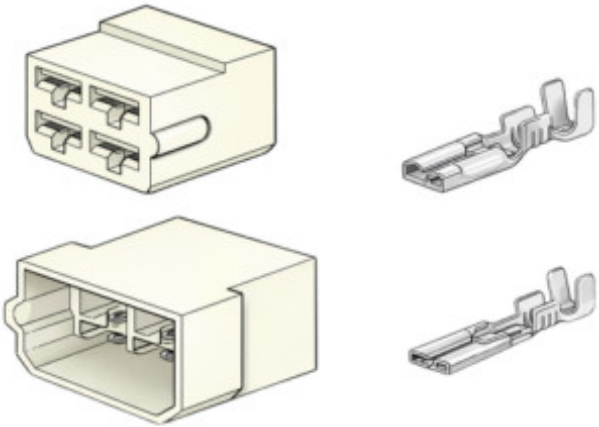

2,99 €

2,38 € (ALV 0%)

Tulostettu: 24.11.2026. Hinta saattaa vaihdella päivittäin. Voimassa oleva hinta ja saatavuusarvio on ilmoitettu verkkokaupassa.

- Varma liitos
- Sopii moniin sähköliitäntöihin
- helposti asennettavissa ja irrotettavissa

4-napainen FASTIN-FASTON-liitinsarja yleiskäyttöisiin sähköliitäntöihin. Sisältää sekä uros- että naarasliittimet, mikä tekee asennuksesta helppoa ja nopeaa.

FASTIN-FASTON-tyyppinen 4-napainen liitinsarja on käytännöllinen ratkaisu sähköliitäntöihin, joissa tarvitaan varma, mutta helposti irrotettava kytkentä. Sarja sisältää sekä uros- että naarasliittimet, joten yhteensopiva liitos syntyy vaivattomasti ilman erillisten osien etsimistä tai hankintaa. Luotettava mekaaninen kiinnitys varmistaa hyvän sähkökontaktin myös tärisevissä tai liikkuvissa kohteissa.

4-napainen rakenne mahdollistaa useamman johtimen siistin ja selkeän kytkennän yhteen liitokseen, mikä helpottaa asennustyötä ja parantaa kokonaisuuden hallittavuutta. 6,3 mm uros- ja naarasliittimet ovat yleinen standardikoko, joten ne sopivat laajasti yhteen erilaisten johtimien ja sähkökomponenttien kanssa.

Ominaisuudet:
- Yhteensopiva kaapelikoko: 0,5–2,5 mm^2
- Liitintyyppi: 4-napainen, 6.3 mm uros ja naaras, sis. Liittimet
- Sarja: FASTIN-FASTON / Abiko
- Napaisuus: 4-napainen
- Käyttötarkoitus: yleiskäyttöiset sähköliitännät