Virtasenkauppa.fi
Hämeentie 37, 24100 Salo
www.virtasenkauppa.fi

Takalasi Jx55?jx95 5089562

Koodi: 42887 - EAN:

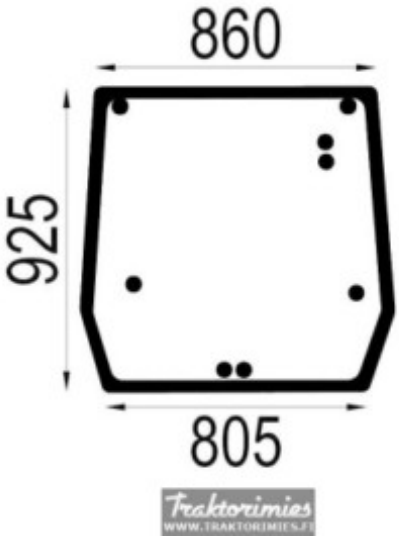

249 €

198,41 € (ALV 0%)

Tulostettu: 26.11.2026. Hinta saattaa vaihdella päivittäin. Voimassa oleva hinta ja saatavuusarvio on ilmoitettu verkkokaupassa.

8 REIKÄÄ